БИНОКЛЬ ZEISS TERRA ED

Инструкция по применению

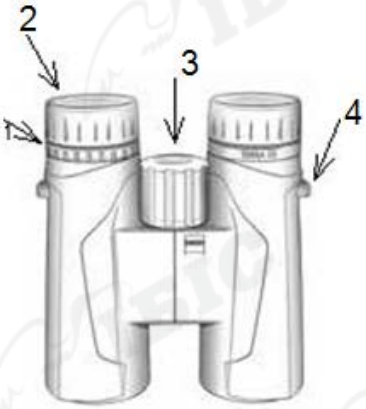

Рис. 1

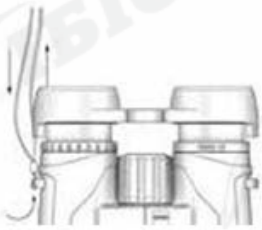

Рис. 2

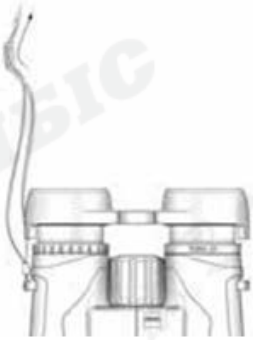

Рис. 3

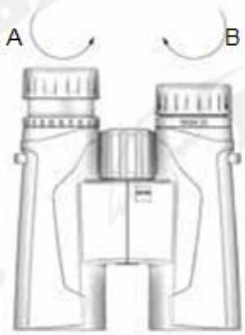

Рис. 4

Рис. 5

Рис. 6

Инструкцию по применению

Поздравляем с приобретением бинокля Zeiss TERRA® ED. Уверены, что бинокль порадует Вас четкостью, яркостью и высоким разрешением изображения. Продукция Zeiss известна превосходным качеством оптики, точностью изготовления и надежностью. Следуйте инструкции по применению и ваша покупка прослужит Вам долгие годы.

Техника безопасности

- Ни при каких обстоятельствах не смотрите в бинокль на солнце или источники лазерного излучения! Это может повлечь за собой серьезное повреждение глаз.
- Не оставляйте бинокль без защитных колпачков под воздействием открытых солнечных лучей в течение длительного периода времени.

- Солнечные лучи усиленные линзами бинокля могут повредить внутренние части бинокля.

Опасность проглатывания
Не оставляйте съемные части бинокля детям во избежание их проглатывания.

Комплект поставки
1. диоптрическая компенсация
2. защитные колпачки
3. ручка фокусировки
4. ремень фиксации колпачков

Изделие	Номер заказа	Комплект поставки
8 x 42	524205	Бинокль
		Колпачок объектива
		Защитная крышка объектива
		Ремень фиксации колпачков
10 x 42	524206	Ремень для переноски
		Сумка
		Салфетка для протирания линз
		Инструкция по применению
		Гарантия

Использование совместно с очками и без них
При использовании без очков, полностью выдвиньте оба окуляра. Для этого поверните окуляр (Рис. 4) влево вверх (против часовой стрелки) до щелчка (Иллюстрация А). Окуляры могут фиксироваться в четырех положениях. Это позволяет подбирать оптимальное расстояние от окуляра до глаза.
При использовании совместно с очками поверните окуляр вправо вниз (по часовой стрелке) до фиксации в полностью утопленном положении (Иллюстрация В).

Настройка расстояния между центрами окуляров
Установите расстояние между окулярами взаимным вращением относительно центральной оси до тех пор, пока не будете видеть обоими глазами цельную картину.

Фокусировка
Бинокль имеет ручку фокусировки (Рис. 1/3) и колесико настройки диоптра (Рис. 1/1). Для регулировки зафиксируйте правую трубу бинокля и сфокусируйте изображение в левой трубе используя ручку фокусировки (Рис. 1/3). Затем блокируйте левую трубу и в случае необходимости регулируйте фокусировку правой трубы используя колесико настройки диоптра (Рис. 1/1).
Регулировка диоптра имеет шкалу “+” и “–”, а также метку для удобства использования разными пользователями.
Примечание: Используйте один и тот же объект для фокусировки обеих труб.

После настройки используйте только ручку фокусировки для регулировки четкости изображения. (Рис. 1/3).

Установка ремня для переноски и защитных колпачков

Все бинокли комплектуются ремнем для переноски.

Закрепите ремень за петли, идущие в комплекте предварительно закрепив на нем колпачок, как показано на Рис. 2, 3 и 5.

Ремешок фиксации защитного колпачка линзы может крепиться непосредственно к колпачку (правому или левому). Ремешок может крепиться к петле на корпусе бинокля или к ремню.

Примечание: просто пропустите ремень сквозь петли колпачка. Пред прикреплением ремня, как показано на Рис. 3, необходимо отрегулировать его длину. Аналогично крепится второй конец ремня. Некоторые предпочитают продевать ремень обоими концами, некоторые лишь одним.

Использование крышек окуляров

Крышка окуляра надевается на окуляр. Снимите крышки перед использованием бинокля.

Использование крышек объективов

Крышка объектива надевается на окуляр. Снимите крышки перед использованием бинокля.

Установка на штатив

Бинокли Zeiss серии TERRA ED могут устанавливаться на любые штативы доступные в продаже с использованием универсального переходника Zeiss для биноклей.

Уход и обслуживание

Линзы бинокля имеют стандартное покрытие Zeiss MC. Это защитное покрытие заметно снижает загрязнение оптики (водой и грязью) благодаря повышенной гладкости поверхности. Загрязнение меньше прилипает и легко удаляется. Покрытие Zeiss MC отличается высокой прочностью и устойчивостью к царапинам.

Мы рекомендуем использовать салфетки для оптики Zeiss (в комплекте) для ухода за линзами бинокля. Жир, отпечатки пальцев и грязь можно удалить практически без усилий.

Не пытайтесь вытирать с линз твердые частички (например, песок); их необходимо предварительно сдувать или удалять мягкой щеткой. Не предназначенные для ухода за оптикой материалы, такие как ткань, полотенца, элементы одежды могут поцарапать оптику.

Производитель рекомендует регулярно очищать поверхности линз бинокля. Загрязнение линз, в частности жиром или отпечатками пальцев, со временем может привести к повреждению их поверхности. Хранение в сухом,

вентилируемом месте с умеренной влажностью поможет избежать образования пленки на поверхности линз.

Технические характеристики

		8 x 42	10 x 42
Увеличение		8	10
Диаметр линзы объектива	(мм)	42	42
Диаметр выходного зрачка	(мм)	5.3	4.2
Сумеречный фактор		18.3	20.5
Поле зрения	(футов/1000 ярдов)	375	330
Субъективный угол зрения	(°)	56	60
Ближний фокус	(футов)	5.25	
Диапазон настройки диоптра	(dpt)	+/- 4	
Диаметр выходного зрачка	(мм)	18	14
Межзрачковое расстояние	(мм)	57.5 - 76	
Тип линз		ED	
Призменная система		Schmidt-Pechan	
Покрытие линз		Zeiss MC	
Азотное заполнение		Да	
Влагозащищенность	(мбар)	100	
Рабочий диапазон температур	(°F)	+5° / +140°	
Длина	(дюймов)	5.5	
Ширина при межзрачковом расстоянии 65 мм	(дюймов)	4.7	
Вес	(oz)	24.3	